MODULES

Série X : X22-360

Fabricant : **SUNPOWER** - Groupe TOTAL

Production en France ou au Mexique

Module monocristallin 360Wc
96 cellules Maxeon® Gen III

Technologie MAXEON® :
Une meilleure résistance à la corrosion et aux fissures des cellules grâce à la base en cuivre brevetée

Plus d'énergie, plus d'économie : **60% d'énergie de plus qu'un panneau standard à surface égale**

Les usines de Toulouse et De Vernejoul en France sont certifiées zéro déchets par **NSF Sustainability**

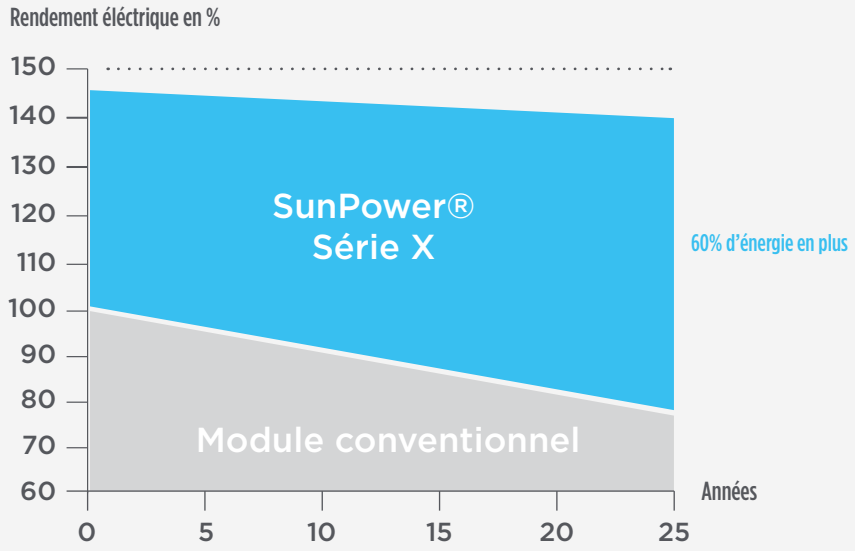

LES +

GARANTIE 25 ANS

TÜVRheinland CERTIFIED

NSF

IEC

IEC 61215 ed.2
IEC 61230

ISO®

PV CYCLE

Recyclage de tout module en fin de cycle

Caractéristiques électriques

Paramètres électriques en conditions de test normalisées STC

Puissance nominale (Pnom)	**360 W**
Tolérance (module)	**+5/0%**
Rendement (module)	**22,1%**
Tension à puissance maximale (Vmpp)	**59,1 V**
Courant à puissance maximale (Impp)	**6,09 A**
Tension en circuit ouvert (Voc)	**69,5 V**
Courant de court-circuit (Isc) 6,50 A 6,23 A	**6,48 A**
Tension maximale du système	**1000 V IEC & 600 V UL**
Calibre des fusibles série	**15 A**
Coef. Temp. Puissance (Pmpp)	**−0,29% / o C**
Coef. Temp. Tension (Voc)	**−167,4 mV / o C**
Coef. Temp. Courant (Isc)	**2,9 mA / o C**

STC = Conditions de test normalisées : éclairement énergétique 1 000 W/m2, température des cellules 25 °C, AM 1.5

Caractéristiques mécaniques

Température	**−40° C à +85° C**
Résistance à l'impact	**25 mm de diamètre à 23 m/s**
Apparence	**Classe A+**
Cellules	**96 Cellules monocristallines Maxeon Gén. III**
Verre trempé	**Verre trempé haute transmission avec couche antireflet**
Boîtier de connexion	**Classé IP-65, MC4**
Poids	**18,6 kg**
Charge maximale	**Vent : 2400 Pa, 244 kg/m² avant et arrière | Neige : 5400 Pa, 550 kg/m² avant**
Cadre	**Anodisé noir de classe 1**

Les spécifications indiquées dans cette fiche technique peuvent être modifiées sans préavis.
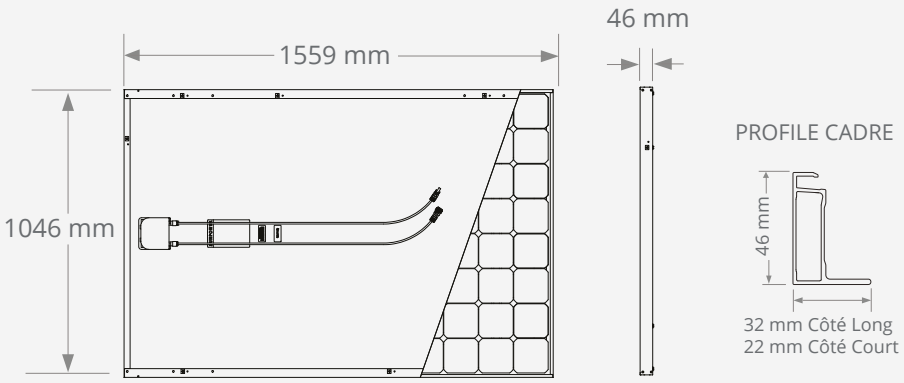
Schémas